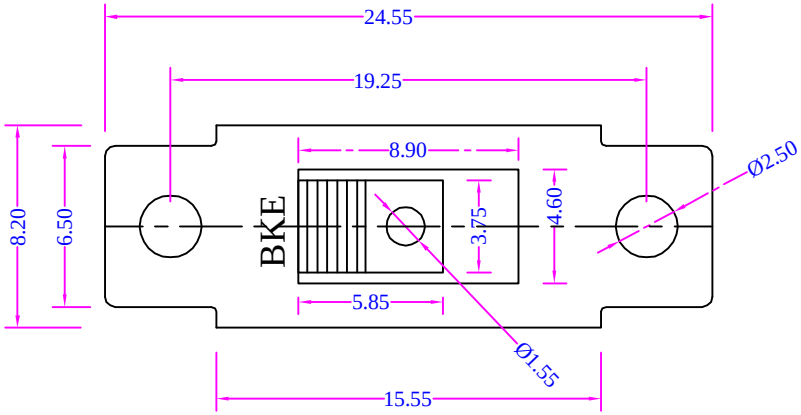
24.55
19.25
8.90
8.20
6.50
BKE
3.75
4.60
Ø2.50
5.85
Ø1.55
15.55

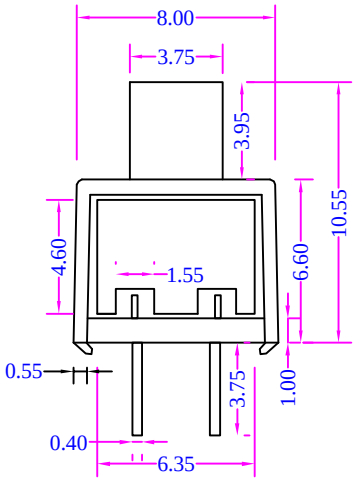
8.00
3.75
3.95
10.55
4.60
1.55
6.60
0.55
3.75
1.00
0.40
6.35

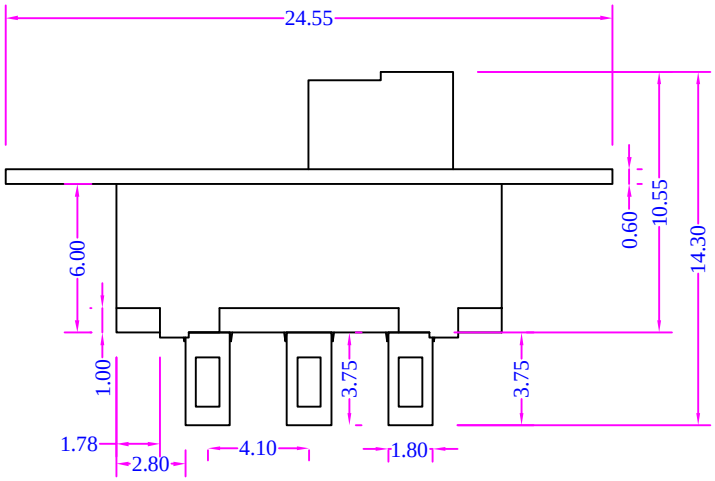
24.55
6.00
0.60
10.55
14.30
1.00
3.75
3.75
1.78
2.80
4.10
1.80