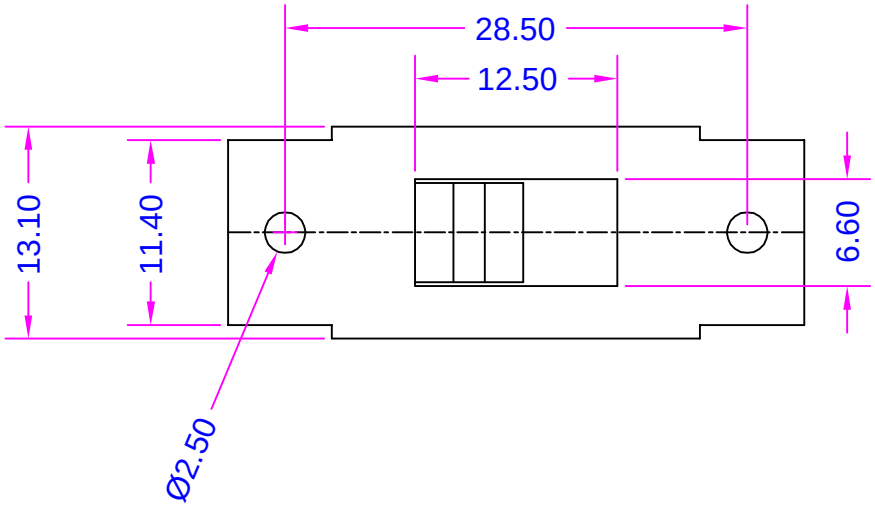
28.50
12.50
13.10
11.40
6.60
Ø2.50

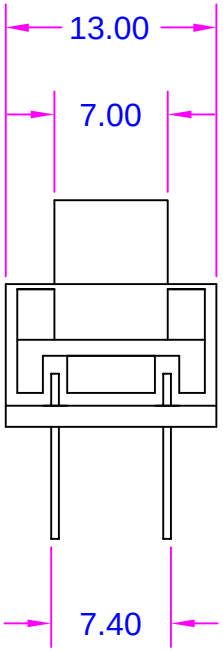
13.00
7.00
7.40

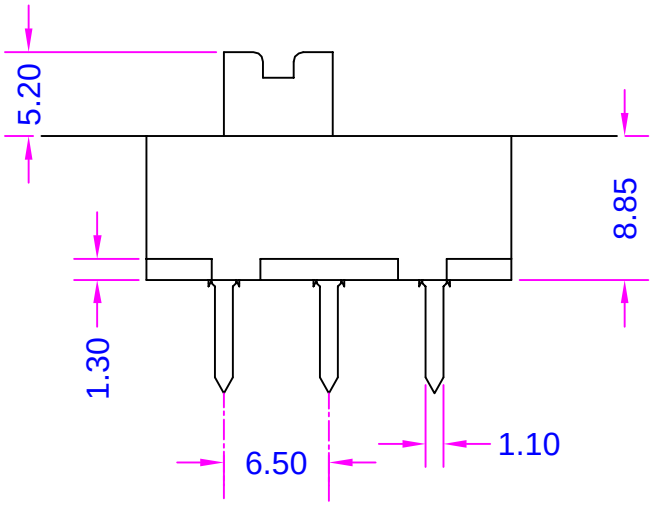
5.20
8.85
1.30
6.50
1.10