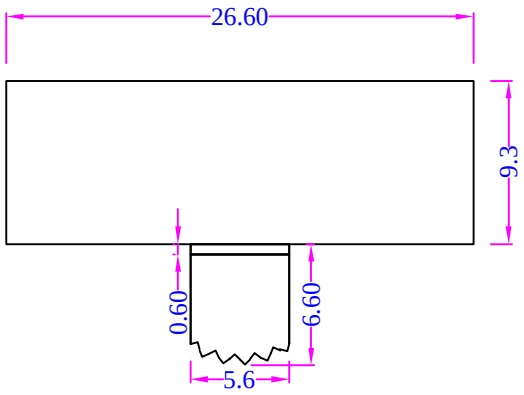
26.60
9.3
0.60
6.60
5.6

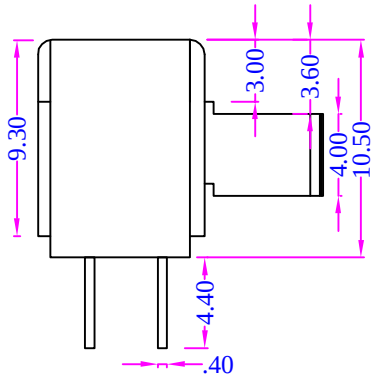
9.30
3.00
3.60
4.00
10.50
4.40
.40

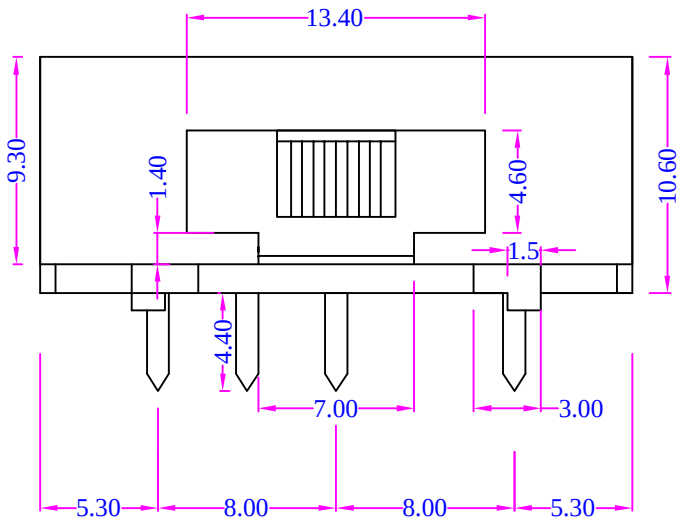
13.40
9.30
1.40
4.60
10.60
1.5
4.40
7.00
3.00
5.30
8.00
8.00
5.30