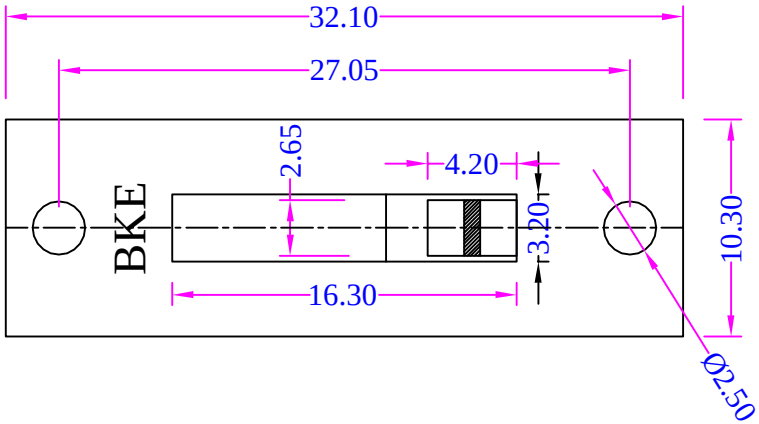
32.10
27.05
2.65
4.20
3.20
10.30
BKE
16.30
Ø2.50

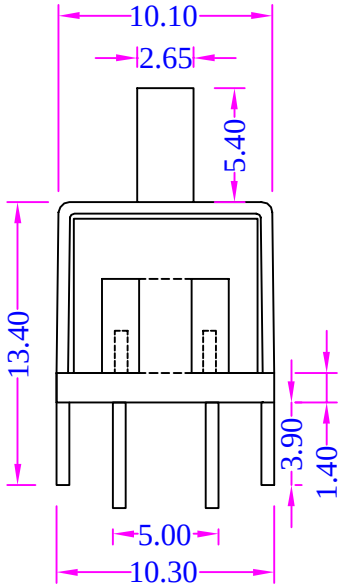
10.10
2.65
5.40
13.40
3.90
1.40
5.00
10.30

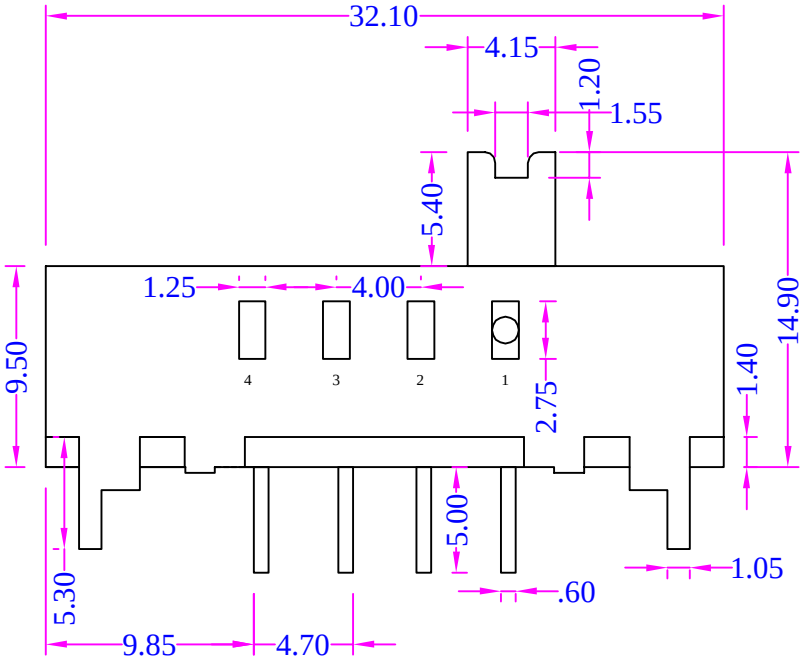
32.10
4.15
1.20
1.55
5.40
1.25
4.00
9.50
4
3
2
1
2.75
1.40
14.90
5.00
5.30
.60
1.05
9.85
4.70