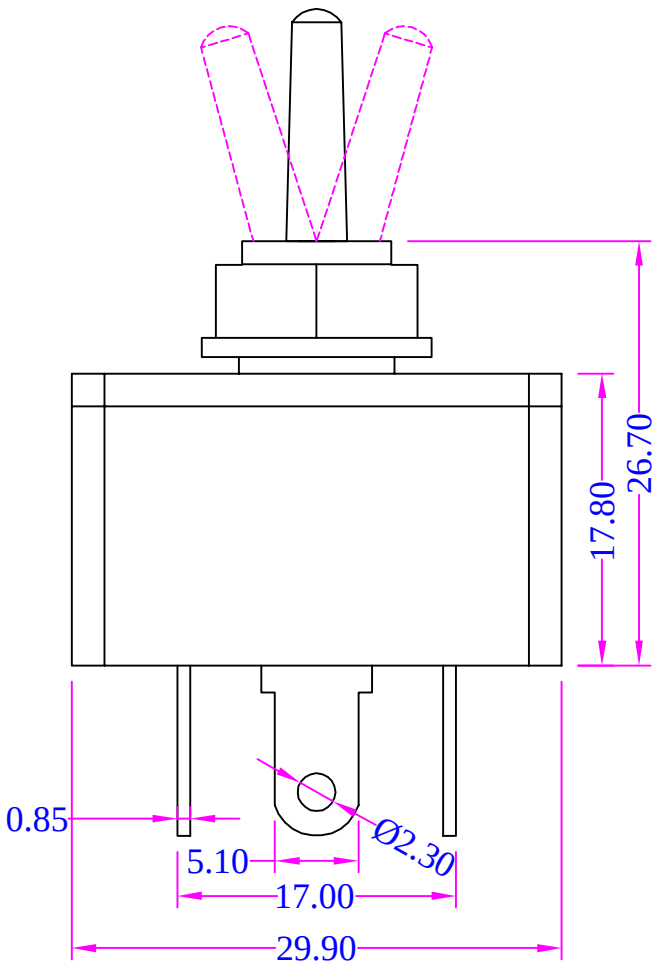
26.70
17.80
0.85
5.10
17.00
29.90
Ø2.30

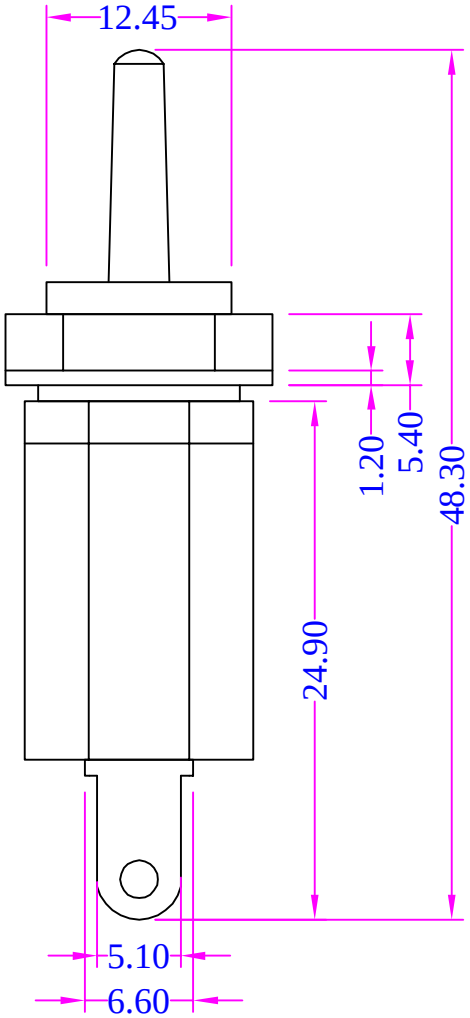
12.45
1.20
5.40
48.30
24.90
5.10
6.60